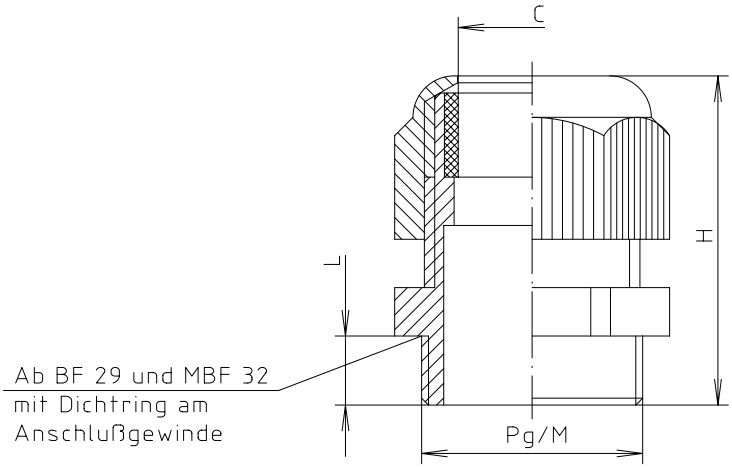

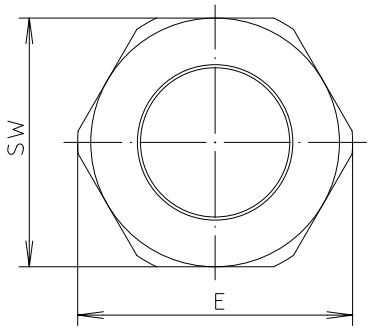

Modell	Pg	Außen-Ø Pg	C	L	SW	H	E
BF 7	Pg 7	12,5	3-6,5	8	15	30,5	16,5
BF 9	Pg 9	15,2	4-8	8	19	34	21
BF 11	Pg 11	18,6	5-10	8	22	37	24,5
BF 13	Pg 13,5	20,4	6-12	9	24	39	26,9
BF 16	Pg 16	22,5	10-14	10	27	42,5	30
BF 21	Pg 21	28,3	13-18	11	33	47,5	36
BF 29	Pg 29	37	18-25	11	42	53	46
BF 36	Pg 36	47	22-32	13	53	61	59

Modell	M	C	L	SW	H	E
MBF 12	M12x1,5	3-6	8	15	31	16,5
MBF 16	M16x1,5	5-10	8	20	35,5	22
MBF 20	M20x1,5	8-13	8	24	36	26,8
MBF 25	M25x1,5	11-17	8	29	43	32
MBF 32	M32x1,5	15-21	10	36	50	40
MBF 40	M40x1,5	19-28	10	46	51	51

"Schutzvermerk nach DIN 34 beachten"

Maßstab: (1:1 symbolisch)

Zchn.Nr: 4K 0007.015.04

Artikel: Kabelverschraubung
BF . . / MBF . .
Katalogzeichnung

Ae.Nr:	Datum:
–	–
–	–
–	–
–	–
–	–
–	–
–	–
3768	20.10.05
3736	30.03.05
3397	28.10.97

BOPLA
A Phoenix Mecano Company

DISK: 2 500 609
Datum: 13.03.90 AK